ADDITIONAL CONTROLLER OF EXAMINATIONS ★ AU CHENNAI 600 025

சுழற்சி எண்.

அண்ணா பல்கலைக்கழகம் (பல்கலைக்கழக துறைகள்)
பி.இ. (முழு நேரம்) பருவ இறுதித் தேர்வுகள், APR / MAY 2024
அனைத்து பிரிவுகளுக்கும் பொதுவானது
பருவம் 1 மற்றும் 2
GE 5151-பொறியியல் வரைகலை (ஒழுங்குமுறை - 2015 / 2019)

காலம்: 3 மணி நேரம் அதிகபட்சம்:100 மதிப்பெண்கள்

The main learning objective of this course is to prepare the students for:

CO1 Draw free hand sketching of basic geometrical shapes and multiple views of objects.
CO2 Draw orthographic projections of lines and planes
CO3 Draw orthographic projections of solids
CO4 Draw development of the surfaces of objects
CO5 Draw isometric and perspective views of simple solids.

BL – Bloom's Taxonomy Levels
(L1-Remembering, L2-Understanding, L3-Applying, L4-Analysing, L5-Evaluating, L6-Creating)

அனைத்து வினாக்களுக்கும் விடையளி
பகுதி - அ (5x20=100 Marks)

Q. No	Questions	Marks	CO	BL
1a)	⌀ 50 மிமீ விட்டம் கொண்ட வட்டத்தில் இருந்து ஒரு நூலின் ஒரு முனை எப்போதும் இறுக்கமாகவும் வட்டத்துடன் தொடுநிலையாகவும் இருக்கும் வகையில் அவிழ்க்கபடுகிறது. அவிழ்க்கபடும் நூலின் முனியினால் உண்டாகும் வளைவுவை வரைந்து வளைவுக்கு பெயரிட்டு, அதன் யேதாவது ஒரு புள்ளியில் வளைவுக்கு ஒரு தொடுகோடு மற்றும் செங்குத்து கொடு வரையவும்.	20	CO1	L2
	அல்லது			
1b)	படம் 1 இல் உள்ள பாகத்தின், முன் பார்வை, மேல் பார்வை மற்றும் வலது பக்க பார்வை ஆகியவற்றை வரைக. பரிமாணங்களை குறிக்கவும்.	20	CO1	L2
2a)	90 மிமீ நீளம் கொண்ட ஒரு கோடு 'RS' VP க்கு 45° சாய்ந்துள்ளது. புள்ளி 'R' HP க்கு மேல் 20 மிமீ மற்றும் VP க்கு முன்னால் 25 மிமீ மற்றும் இறுதிமுனை 'S' HP க்கு மேல் 55 மிமீ இல் உள்ளது. கோட்டின் வீழல்களை வரைந்து, சாய்வுகளைக் கண்டறியவும்.	20	CO2	L5
	அல்லது			
2b)	50 மிமீ விட்டம் கொண்ட ஒரு வட்ட வடிவ தகடு HP யில் 'A' புள்ளியிலும், VP க்கு முன்னால் 40 மிமீ யிலும் உள்ளது. புள்ளி 'A' க்கு முற்றிலும் எதிர்முனையானது HP க்கு மேலே 40 மிமீ மற்றும் VP க்கு முன்னால் 60 மிமீ இல் உள்ளது. தகட்டின் வீழல்களை வரையவும்.	20	CO3	L5
3a)	அடிப்பக்க விளிம்பு 40 மிமீ மற்றும் உயரம் 60 மிமீ கொண்ட ஒரு சதுர பிரமிடு அதன் முக்கோண முகத்தில் HP யில் தங்கியிருந்து HP யில் உள்ள சதுர முகத்தின் விளிம்பு VP க்கு 40° சாய்ந்திருக்கும் பொழுது அதன் வீழல்களை வரையவும்	20	CO3	L4
	அல்லது			

3b)	அடிப்பக்க விட்டம் 50 மிமீ மற்றும் அச்சு நீளம் 60 கொண்ட ஒரு கூம்பு HP யில் அதன் உருவாக்கிகளில் ஒன்றில் கிடக்கிறது. அடிப்பக்க மையம் 40 மிமீ மற்றும் உச்சம் VP க்கு முன்னால் 60 மிமீ முறையே இருக்கும் போது கூம்பின் வீழல்களை வரையவும்.	**20**	CO3	L4
4a)	ஒரு சதுர பட்டகம் 40 மிமீ பக்கங்களும், அச்சு நீளம் 60 மிமீ HP யில் அதன் அடிபக்கத்தில் தங்கியிருக்கும். HP க்கு 45^0 இல் சாய்ந்து மற்றும் VP க்கு செங்குத்தாக ஒரு பிரிவு தளம் மேலே இருந்து 40 மிமீ தொலைவில் அச்சின் வழியாக சென்று பட்டகத்தை வெட்டுகிறது. பிரிவு காட்சிகள் மற்றும் பிரிக்கப்பட்ட பகுதியின் உண்மையான வடிவத்தை வரையவும்.	**20**	CO4	L3
	அல்லது			
4b)	அடிப்பக்க விட்டம் 50 மிமீ மற்றும் அச்சு நீளம் 60 மிமீ கொண்ட ஒரு உருளை VP க்கு செங்குத்தாக ஒரு பிரிவு தளத்தால் வெட்டப்பட்டு HP க்கு 450 இல் சாய்ந்து மேல் தளத்திலிருந்து 20 மிமீ தொலைவில் அச்சு வழியாக செல்கிறது. உருளையின் கீழ் பகுதியின் பக்கவாட்டு மேற்பரப்பின் விரிந்த தோற்றத்தை வரையவும்	**20**	CO4	L3
5a)	அடிப்பக்க விட்டம் 50 மிமீ மற்றும் அச்சு நீளம் 50 மிமீ கொண்ட ஒரு உருளை, 80 மிமீ மற்றும் 30 மிமீ தடிமன் கொண்ட ஒரு சதுர அடுக்கில் தங்கியிருக்கிறது. திண்மங்களின் கூட்டமைப்பை ஒரே அளவுகொண்ட காட்சியை வரையவும்.	**20**	CO5	L5
	அல்லது			
5b)	அடித்தளம் 40 மிமீ மற்றும் 60 மிமீ உயரம் கொண்ட ஒரு சதுர பட்டகம் தரையில் அதன் அடித்தளத்துடன் உள்ளது, அதன் செவ்வக முகங்களில் ஒன்று படத் தளத்திற்கு இணையாகவும் 10 மிமீ பின்புறமாகவும் இருக்கிறது. நிலை புள்ளி பட தளத்திற்கு முன்னால் 50 மிமீ, தரை தளத்தில் இருந்து 80 மிமீ மேலே 45 மிமீ பட்டகத்தின் மையத்தின் வலதுபுறத்தில் உள்ளது. திண்மத்தின் முன்னோக்கு பார்வையை வரையவும்.	**20**	CO5	L5

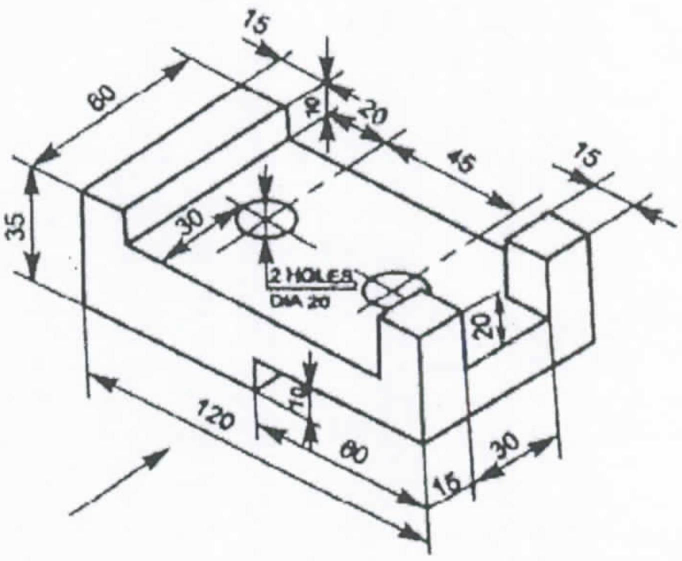

Figure 1

ADDITIONAL CONTROLLER OF EXAMINATIONS
AU
CHENNAI
600 025